www.unidocs.it - Appunti e dispense per superare i tuoi esami universitari

GHIERE FILETTATE A TACCHE (da DIN 1804)
GHIERE FILETTATE CON FORI RADIALI (da DIN 1816)
Filettatura metrica a passo fine

TABELLA **38**

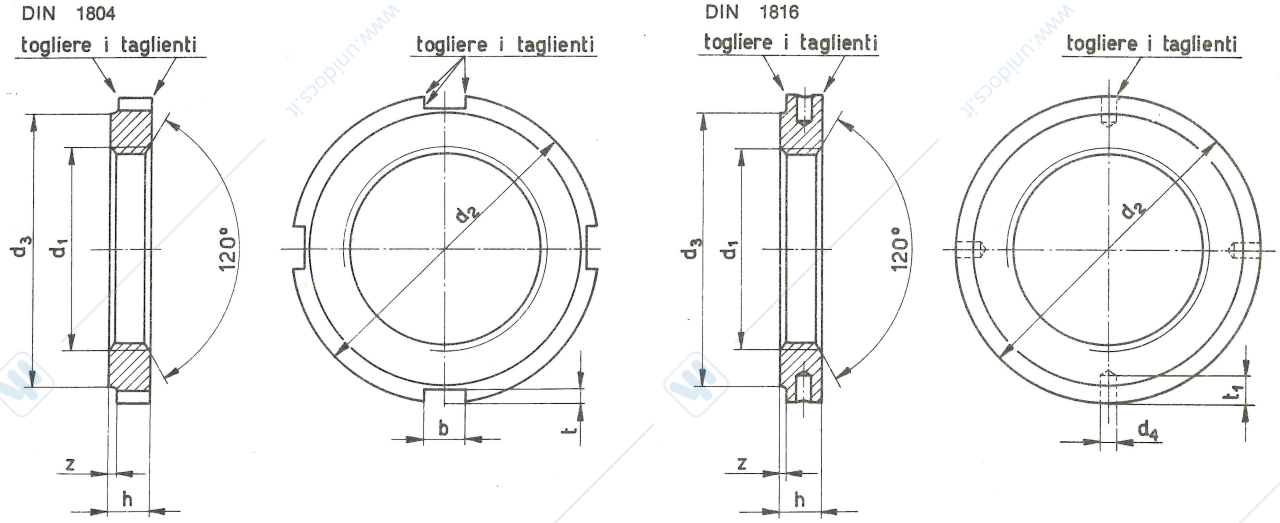

Materiale: 5.8 da DIN 267
Designazione di una ghiera a tacche:
Ghiera M120 × 2 DIN 1804 w

Materiale: 5.8 da DIN 267
Designazione di una ghiera a fori diametrali:
Ghiera a fori diametrali M120 × 2 DIN 1816 h

Esecuzione: **w**, non cementato e non rettificato; **h**, cementato ad eccezione del filetto, fianchi paralleli rettificati

		M6×0,5	M8×1	M10×1	M12×1,5	M14×1,5	M16×1,5	M18×1,5	M20×1,5	M22×1,5	M24×1,5	M26×1,5	M28×1,5
d_2 h 11		16	20	25	28	30	32	34	36	40	42	45	50
d_3		12	16	20	23	25	27	28	30	34	36	38	43
h h 14		5	5	6	6	7	7	8	8	9	9	10	10
z		0,5											
n. tacche o fori		4											
DIN 1804	b	4		5				6				7	
	t	1,5		2				2,5				3	
DIN 1816	d_4 H 11	2,5	2,5	3	3	4	4	4	4	4	4	5	5
	t_1	4	4,5	4,5	5	5	6	6	6	6	6	6	7

		M30×1,5	M32×1,5	M35×1,5	M38×1,5	M40×1,5	M42×1,5	M45×1,5	M48×1,5	M50×1,5	M52×1,5	M55×1,5	M58×1,5
d_2 h 11		50	52	55	58	62	62	68	75	75	80	80	90
d_3		43	45	48	50	54	54	60	67	67	70	70	80
h h 14		10	11	11	11	10	10	12	13	13	13	13	13
z		0,5											
n. tacche o fori		4						6					
DIN 1804	b	7			8						10		
	t	3			3,5						4		
DIN 1816	d_4 H 11	5	5	5	5	6	6	6	6	6	6	6	6
	t_1	7	7	7	8	8	8	8	10	10	10	10	10

		M60×1,5	M62×1,5	M65×1,5	M68×1,5	M70×1,5	M72×1,5	M75×1,5	M80×2	M85×2	M90×2	M95×2	M100×2
d_2 h 11		90	95	95	100	100	110	110	115	120	130	135	145
d_3		80	85	85	90	90	100	100	105	110	120	120	130
h h 14		13	14	14	14	14	14	14	16	16	16	16	16
z		0,5							1				
n. tacche o fori		6											
DIN 1804	b	10										12	
	t	4										5	
DIN 1816	d_4 H 11	6	8										
	t_1	10	12										

		M105×2	M110×2	M115×2	M120×2	M125×2	M130×3	M140×3	M150×3	M160×3	M170×3	M180×3	M190×3	M200×3
d_2 h 11		155	155	165	165	180	180	195	205	220	230	245	260	270
d_3		140	140	150	150	165	165	180	190	205	210	225	240	250
h h 14		16	16	18	18	18	18	18	18	20	20	20	20	22
z		1												
n. tacche o fori		6				8								
DIN 1804	b	12									16			
	t	5									7			
DIN 1816	d_4 H 11	8	10											
	t_1	12	15										18	

Tolleranza per i fianchi paralleli IT 5 riferiti al diametro di filettatura d_1

www.unidocs.it - Appunti e dispense per superare i tuoi esami universitari